DOVRE

09.90111.000 | 04/01/2024
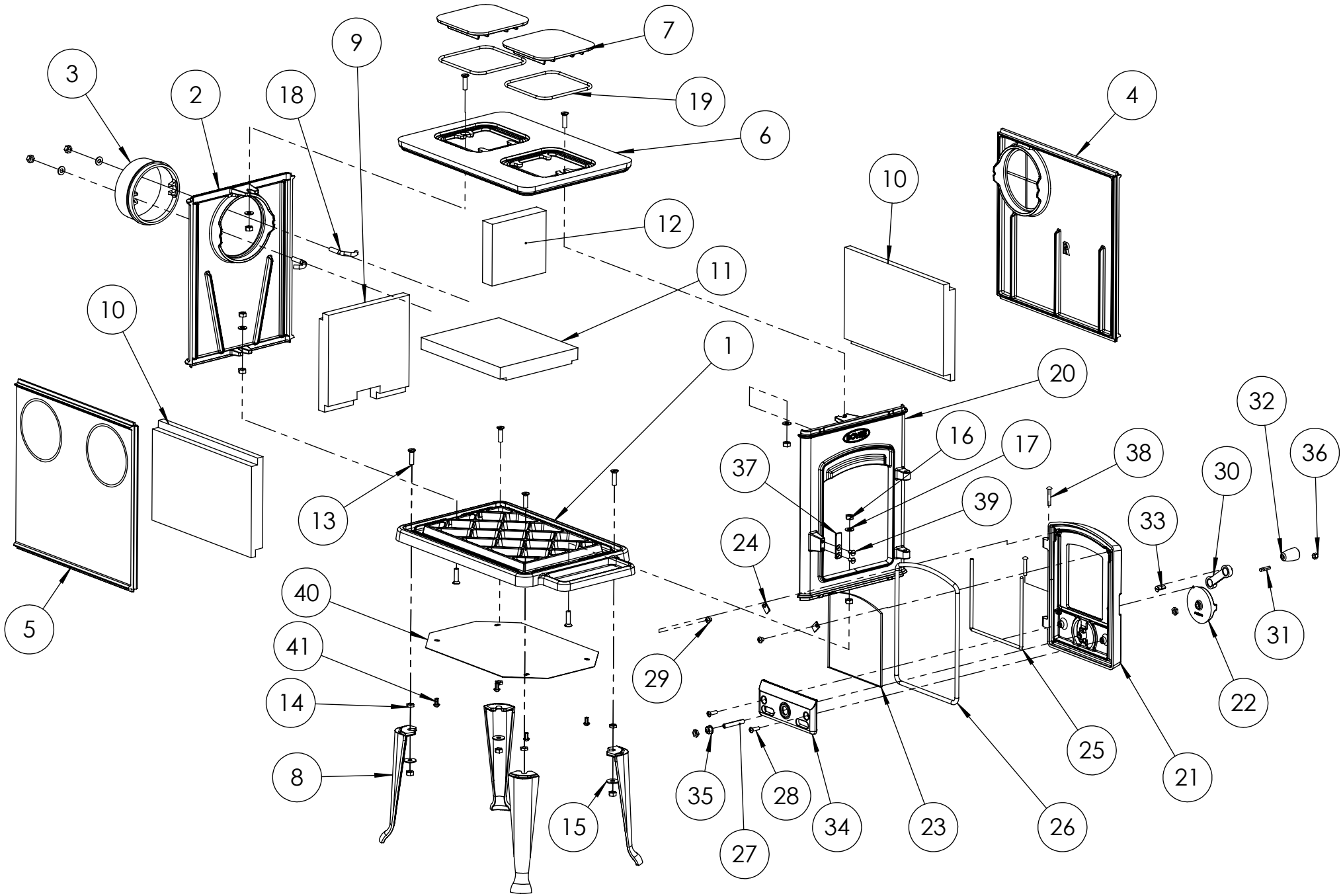
101CBS